楼层	楼层结构标高 (m)	结构层高(m)
屋面层	3.900	
基础顶	-1.600	5.500

结构层高表

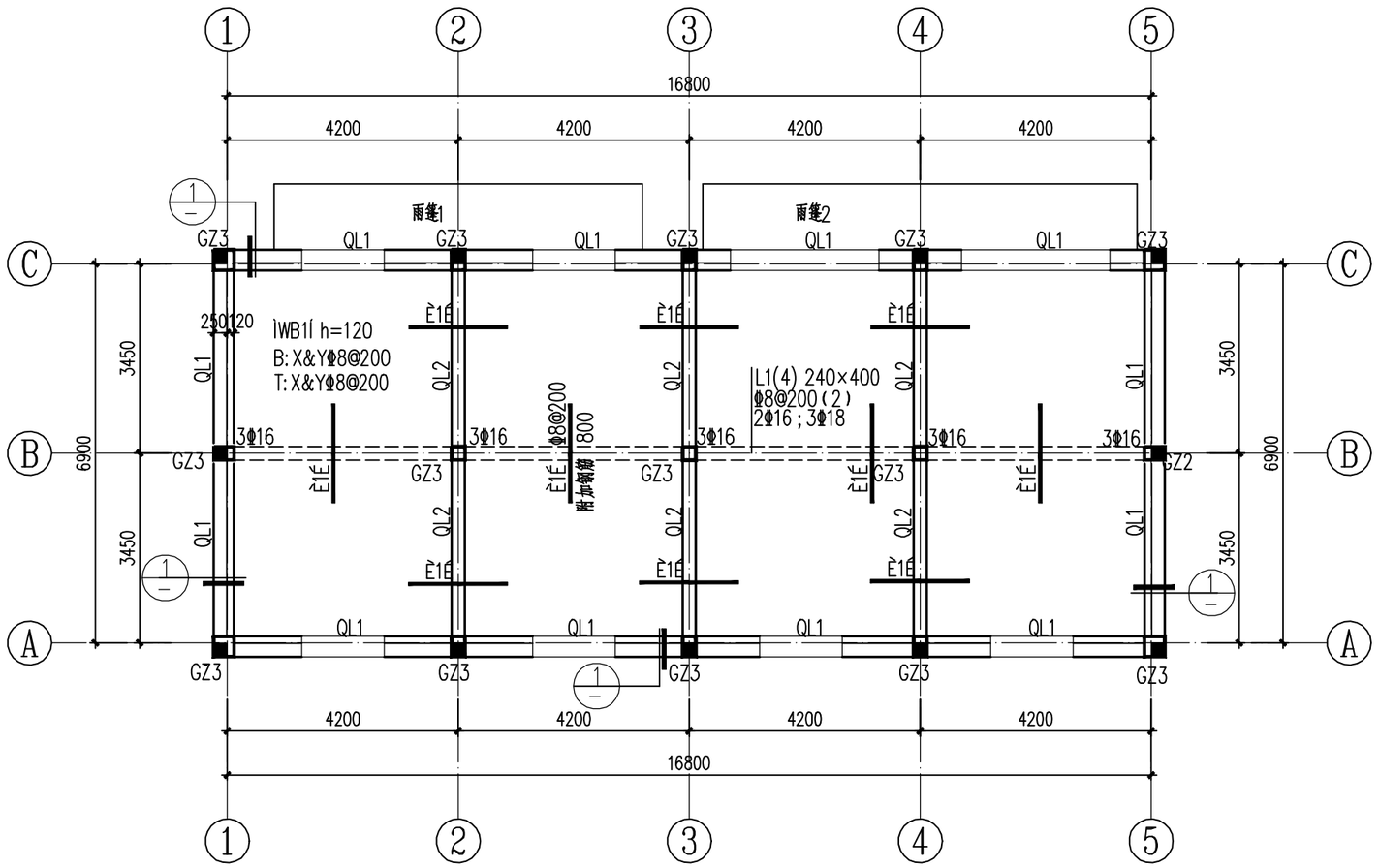

屋面梁、板平法施工图 1:100

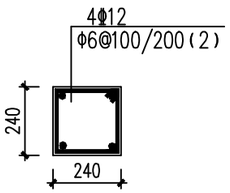

GZ3 1:20

(3.900~4.500)

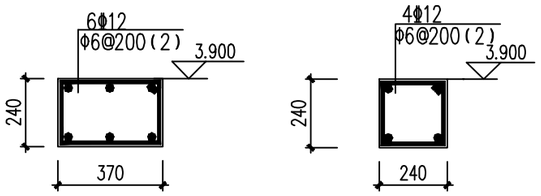

QL1 1:20　　QL2 1:20

施工说明:

1. 本设计图采用平面整体表示法。采用的标准图集为《11G101-1》。
2. 图中未注明梁均居轴线中或与柱边齐。
3. 图中未注明板均为WB1，配筋为双层双向⌀8@200。

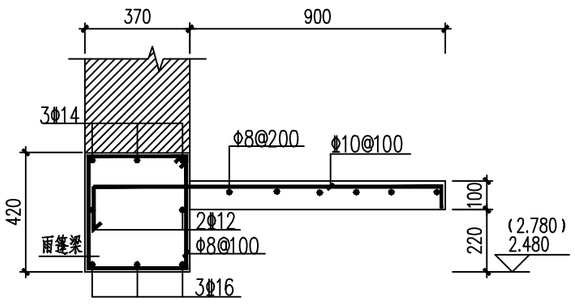

雨篷1(雨篷2)配筋图

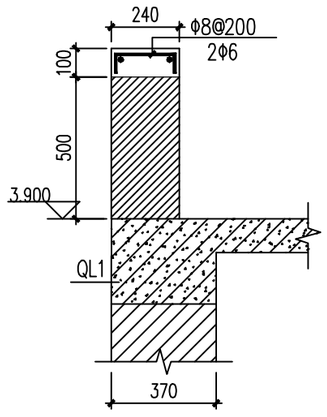

1

西安亮丽电力工程设计有限责任公司				定边县公布井光伏园区P2区110kV升压站建设 工程	施工图 设计阶段
批准		校核		车库屋面梁平法施工图	
审核		设计			
		版次			
比例	1:100	日期	2017.01	图号	LL-A002S-T0302-04

工程设计证书乙级编号：A261002679