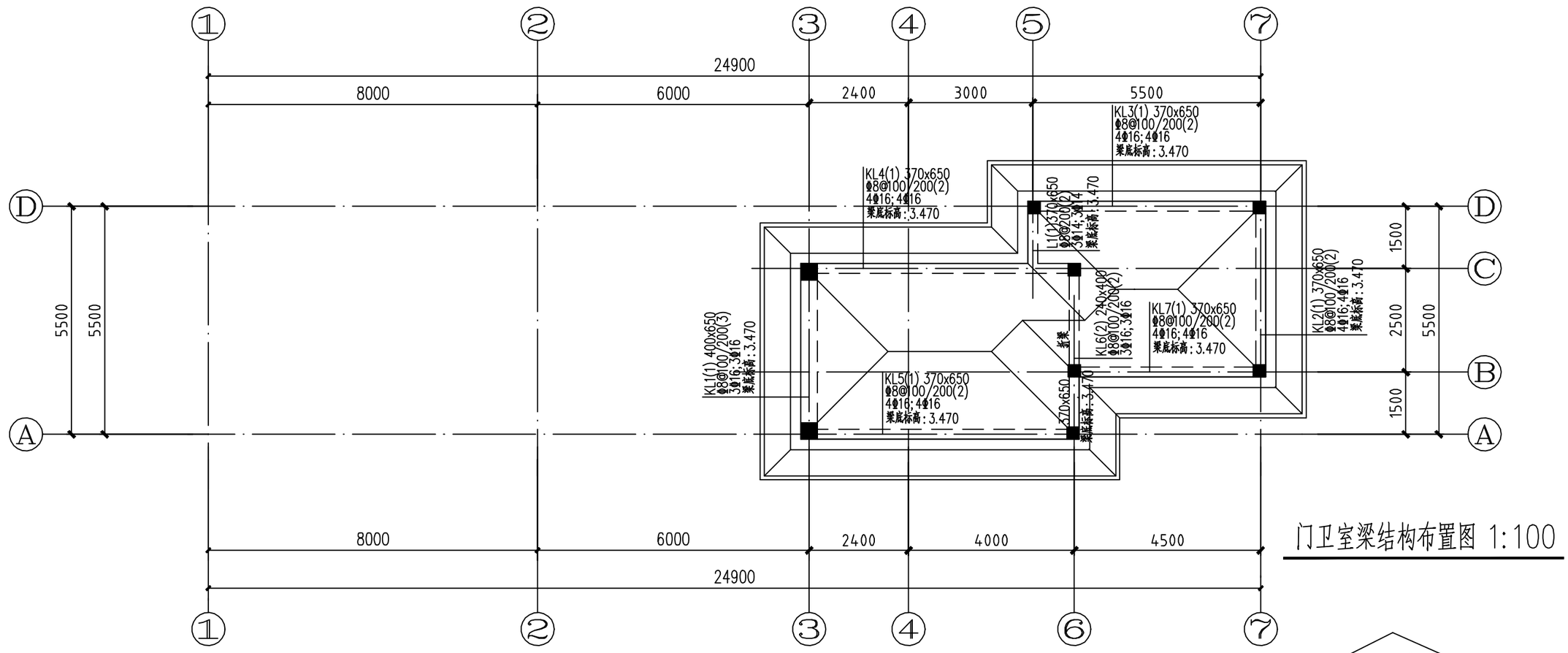

门卫室梁结构布置图 1:100

附注:

1. 材料详见结构设计总说明;
2. 配合<<11G101-1>>图集,本子项抗震等级四级。
3. 梁hw≥450mm时,梁侧面构造腰筋数量详结构设计总说明。
4. 次梁与主梁相交处附加箍筋详结构设计总说明。
5. 当梁设置有抗扭腰筋时,不需再配置构造腰筋。
6. 框架梁KL、悬挑梁(XL)或非框架梁L,与柱支座端按框架梁构造,与墙支座端按连梁构造,与梁支座端按非框架梁构造。
7. 梁定位尺寸、梁顶标高详平面布置图及建筑施工图。
8. 当梁端在柱内或梁内水平段锚固长度不满足要求时,梁端钢筋应采用机械锚固。钢筋锚固长度L_{aE}和L_a可取0.6倍L_{aE}和0.6倍L_a,见《11G101-1》图集55页。

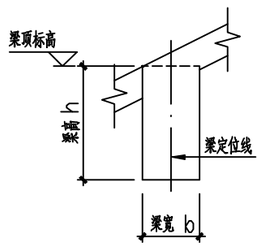

坡屋面梁截面高度取值

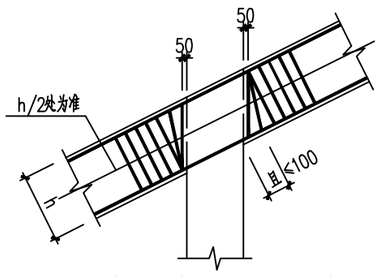

斜梁的梁端箍筋起始位置图

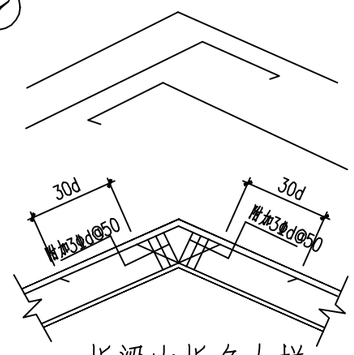

折梁内折角大样

(d为该梁箍筋的直径)

工程设计证书乙级编号: A261002679

西安亮丽电力工程设计有限责任公司				定边县公布井光伏园区P2区110kV升压站建设 工程	施工图 设计阶段
批准		校核		门卫室梁结构布置图	
审核		设计			
		版次	第1版		
比例	1:100	日期	2017.01	图号	LL-A002S-T0502-05